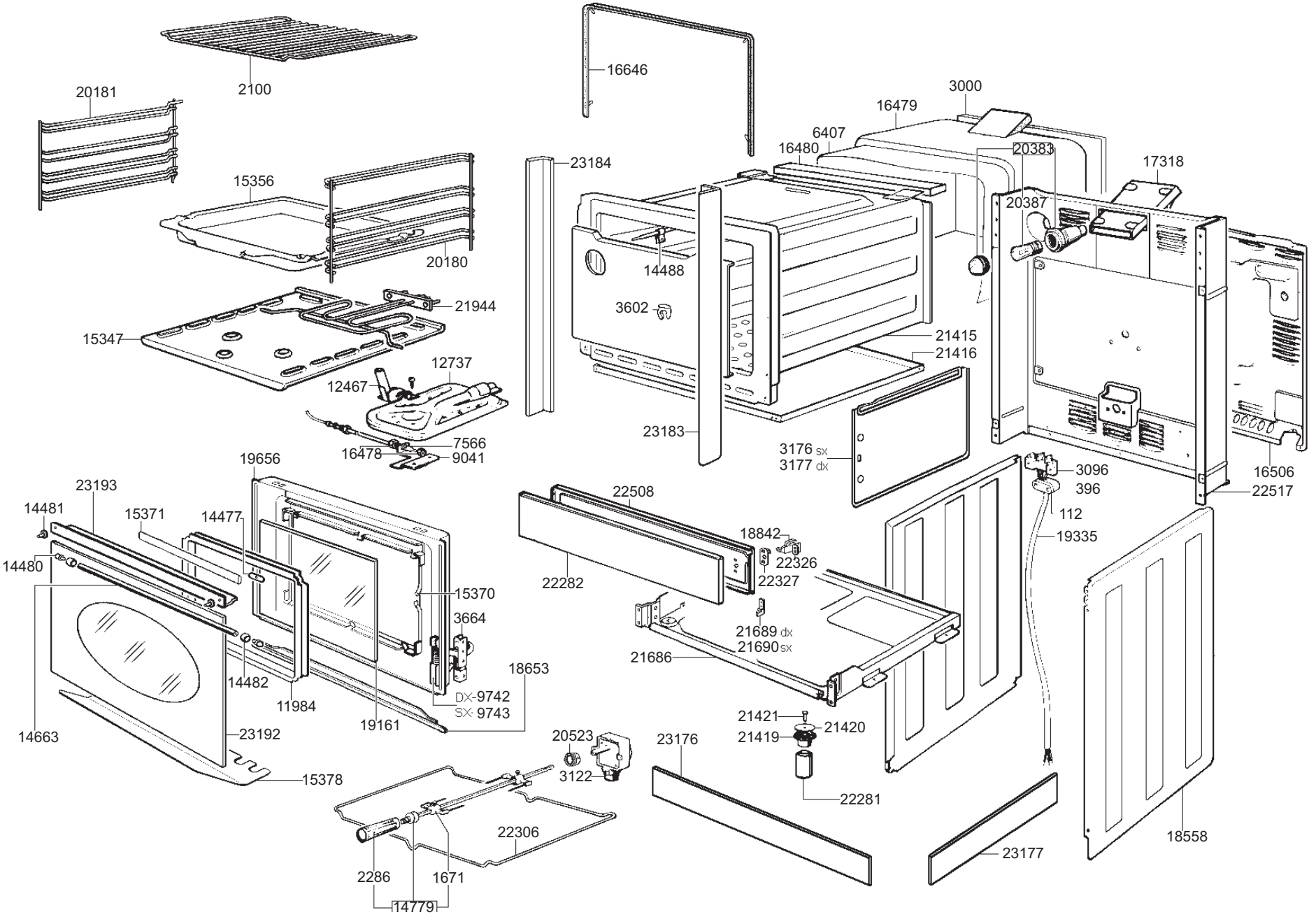
2100
20181
16646
3000
16479
6407
16480
20383
17318
20387
23184
15356
20180
14488
3602
21944
15347
21415
21416
12737
12467
7566
16478
9041
23183
3176 sx
3177 dx
16506
22517
3096
396
112
19335
19656
23193
14481
15371
14477
22508
18842
22326
22327
22282
14480
15370
3664
21689 dx
21690 sx
21686
18653
14482
11984
DX-9742
SX-9743
19161
14663
23192
21421
21420
21419
20523
3122
23176
15378
22281
22306
23177
18558
2286
1671
14779

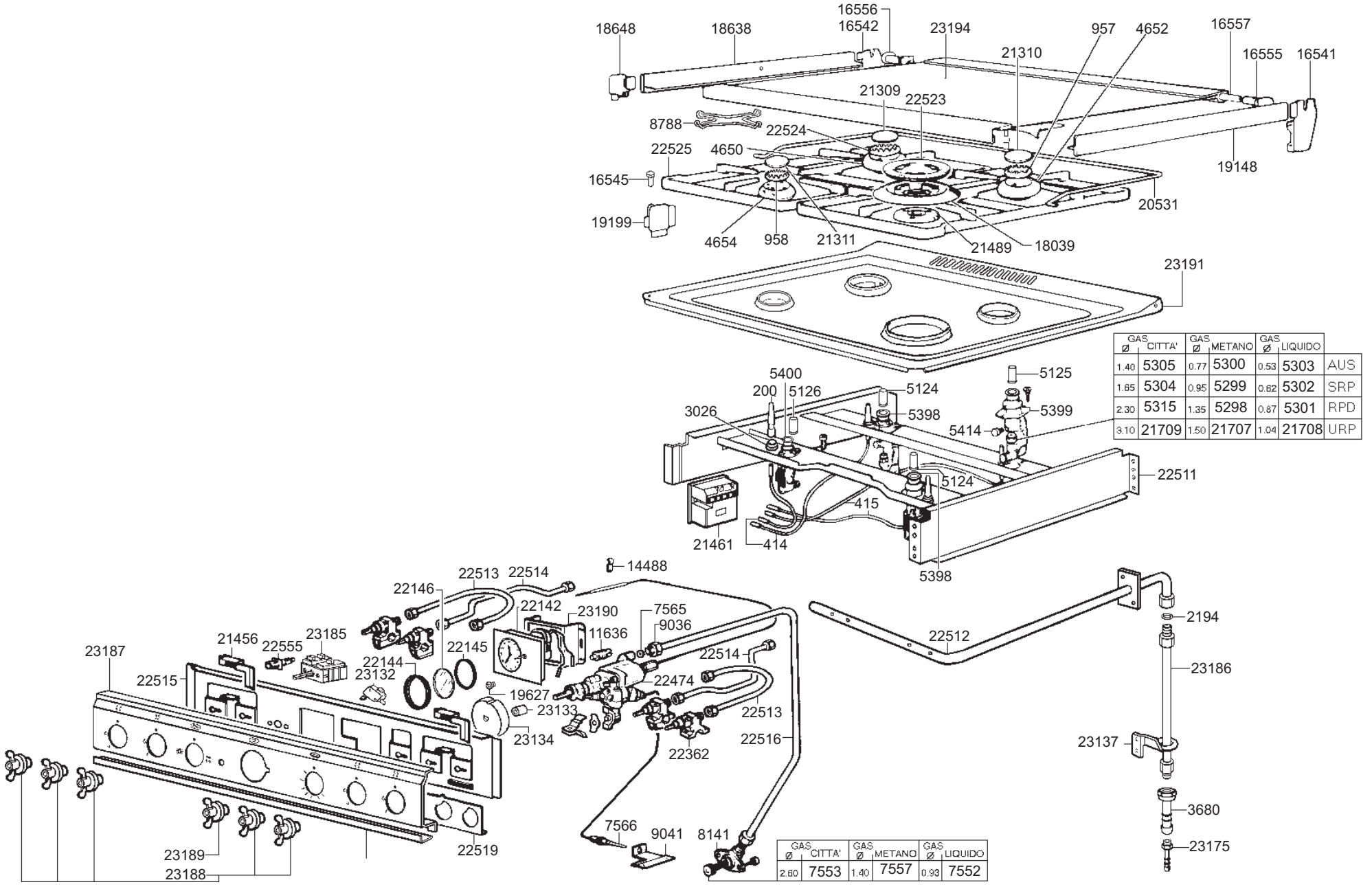

GAS Ø	CITTA'	GAS Ø	METANO	GAS Ø	LIQUIDO	
1.40	5305	0.77	5300	0.53	5303	AUS
1.65	5304	0.95	5299	0.62	5302	SRP
2.30	5315	1.35	5298	0.87	5301	RPD
3.10	21709	1.50	21707	1.04	21708	URP

GAS Ø	CITTA'	GAS Ø	METANO	GAS Ø	LIQUIDO
2.60	7553	1.40	7557	0.93	7552